LM-54

Lavamanos murales

- Construidos totalmente en acero inoxidable AISI-304 18/10.
- Embutición de los sobres en acero inoxidable de 1 mm de espesor con amplios radios, que les confieren una máxima robustez, a la vez que facilita la limpieza e higiene.
- Se suministran totalmente equipados, listos para instalar.
- Incorporan como dotación estándar:
  - Pulsador temporizado con palanca de fácil accionamiento.
  - Caño con soporte giratorio.
  - Mezclador y llaves para la regulación de caudal de agua fría y caliente.
  - Tubos flexibles de 1/2" para agua a alta presión.
  - Válvula de desagüe.

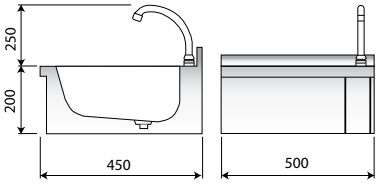

Modelo	Referencia	Descripción	Medidas totales (mm)	P.V.P. Euros €
LM-54	**1413102**	Lavamanos mural	500 x 450 x 200	**262,00**

LM-33

LM-44

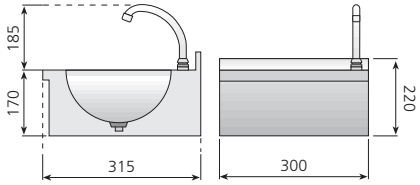

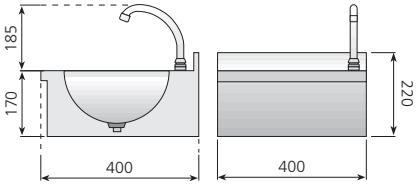

LM-44-D

LM-44-EL

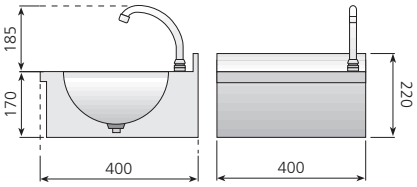

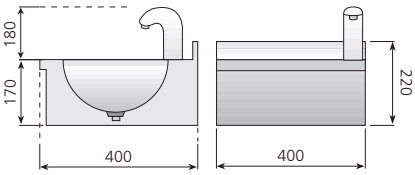

Sistema PUSH: pulsador temporizado oculto. Sistema de accionamiento que aporta seguridad y comodidad al ser utilizado, ya que no sobresale del lavamanos ningún elemento. Fácil de limpiar y con cómodo acceso a las piezas en caso de mantenimiento. Estética muy agradable y moderna.

Cubas embutidas y pulidas.

Dosificador de jabón en acero inoxidable.

LM-44-EL. Modelo electrónico, cuenta con sensores de alta seguridad antivandálico.

Modelo	Referencia	Descripción	Medidas totales (mm)	P.V.P. Euros €
LM-33	**1416111**	Lavamanos con Sistema Push y caño giratorio	300 x 315 x 170	**242,00**
LM-44	**1416112**	Lavamanos con Sistema Push y caño giratorio	400 x 400 x 170	**269,00**
LM-44-D	**1416117**	Lavamanos con Sistema Push y dosificador de jabón	400 x 400 x 170	**353,00**
LM-44-EL	**1416118**	Lavamanos con grifo electrónico*	400 x 400 x 170	**629,00**

*Modelos electrónicos incorporan caja de actuación eléctrica a 230V/1/ 50 Hz (ver página 33)

LP-54

Lavamanos de pie

- Construidos totalmente en acero inoxidable AISI-304 18/10.
- Embutición de los sobres en acero inoxidable de 1 mm de espesor con amplios radios, que les confieren una máxima robustez, a la vez que facilita la limpieza e higiene.
- Se suministran totalmente equipados, listos para instalar.
- Incorporan como dotación estándar:
  - Pulsador temporizado de fácil accionamiento mediante el pie.
  - Caño con soporte giratorio (excepto modelo electrónico).
  - Mezclador y llaves para la regulación de caudal de agua fría y caliente.
  - Tubos flexibles de 1/2" para agua a alta presión.
  - Válvula de desagüe.

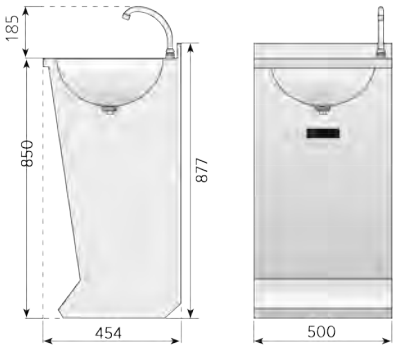

Modelo	Referencia	Descripción	Medidas totales (mm)	P.V.P. Euros €
LP-54	**1413101**	Lavamanos de pie	500 x 450 x 850	**355,00**

LP-44

LP-44-EL

Lavamanos LP-44 "Sistema PUSH". Pulsador temporizado oculto. Sistema de accionamiento que aporta seguridad y comodidad al ser utilizado, ya que no sobresale del lavamanos ningún elemento.

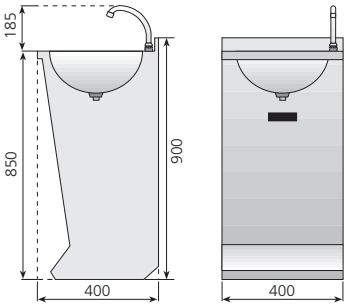

LP-44 / LP-44-D

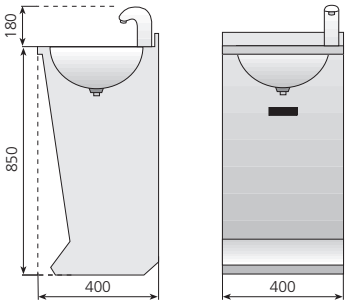

LP-44-EL

Modelo	Referencia	Descripción	Medidas totales (mm)	P.V.P. Euros €
LP-44	**1416113**	Lavamanos de pie con Sistema Push y caño giratorio	400 x 400 x 850	**381,00**
LP-44-D	**1416114**	Lavamanos de pie con Sistema Push y dosificador de jabón	400 x 400 x 850	**465,00**
LP-44-EL	**1416115**	Lavamanos de pie con grifo electrónico*	400 x 400 x 850	**745,00**

*Modelos electrónicos incorporan caja de actuación eléctrica a 230V/1/ 50 Hz. (Ver página 33)

PLM-4

Peto para lavamanos

- Peto construido en acero inoxidable AISI-304 18/10, acabado satinado.
- Fácil montaje, sin tornillos vistos.
- Diseñado especialmente para incorporar, como accesorio, a los lavamanos.
- Encaja en el peto de los lavamanos.

Modelo	Referencia	Descripción	Medidas totales (mm)	P.V.P. Euros €
PLM-4	**1436102**	Peto mural para lavamanos LM-44 y LP-44 (-D) (-EL)	400 x 300	**27,10**